ACQUISTA ON-LINE

INCASSO PULSANTE ALTO TV

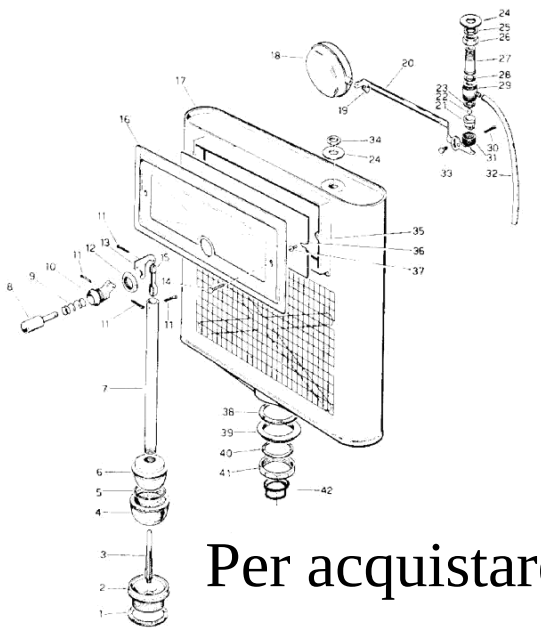

CODICE RIFER. DISEGNO	DESCRIZIONE	DISP.	CODICE GTL
18-19-20-21-22-23-28-29-30-31-32-33	Rubinetti a galleggiante incasso nylon	*	RAMO 0001
8-9-10-11-12-13-15	Meccanismo pulsante con leve e copiglie	*	RAMO 0003
8-9-10-11-12	Meccanismo pulsante senza leve e copiglie	*	RAMO 0004
14	Vite fissaggio placca	*	RAMO PA 14
16	Placca esterna	*	RAMO PA 16
35	Cornice	*	RAMO PA 35
36	Coperchio	*	RAMO PA 36
4-5-6-7	Galleggiante con tubo troppo pieno cm. 36,5	*	1652 02PA
11-13-15	Leve pulsante con copiglie	*	RAMO 0005

Per acquistare il prodotto **clicca qui**
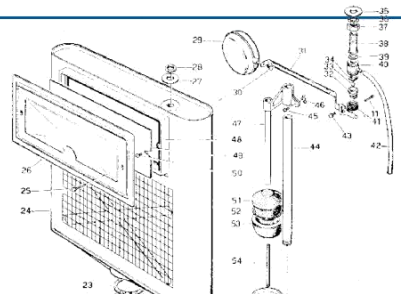
INCASSO PULSANTE BASSO TV